10. Aufwickelspule

Scheiben

Säge die Scheiben aus Sperrholz oder Multiplex aus (Durchmesser und Stärke siehe Zeichnung T 10-1).

Bohre die 10 mm Löcher und reinige sie, so dass sich die Scheiben sauber auf einer 10 mm Achse drehen.

Schleife die Scheiben auf einer Bohrmaschine rund. Schraube dafür Scheiben gleichen Durchmessers auf einem Gewindebolzen zusammen (siehe Kapitel 9).

PVC - Rohr

Säge von einem PVC-Rohr (Ø 75 mm) ein 112 mm langes Stück ab. Achte auf rechte Winkel an den Enden.

Klebe in dem Rohr dort, wo die Musikspule eingehängt wird, ein Stück von dem Rohr zur Verstärkung ein. Schneide vorher an dieser Stelle in V-Form ein Stück aus dem Rohr aus, so dass nachher eine Vertiefung entsteht.

Schraube dann eine kleine Rundkopfschraube ein, die als Befestigung für den Haken der Musikspule dient.

Kleben

Stelle zwei Sets Scheiben zusammen, 1 x 3 Scheiben und 1 x 2 Scheiben. (siehe Abbildung)

Leime die Scheiben der Sets auf einem Ständer (siehe Kapitel 9) zusammen.

Hinweis: Leime den Ständer nicht mit fest. Kontrolliere, ob sich das Werkstück leicht und ohne Schlingern dreht.

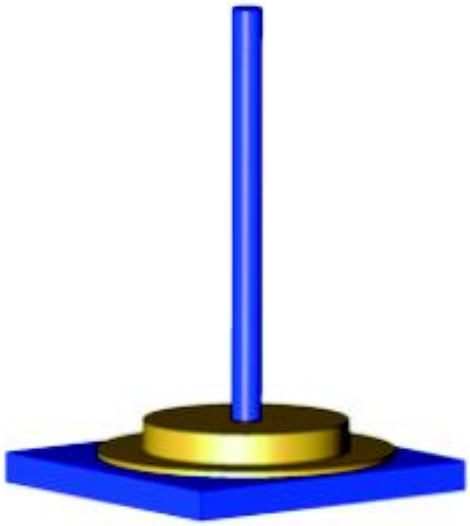

Baue jetzt das PVC-Rohr ein.

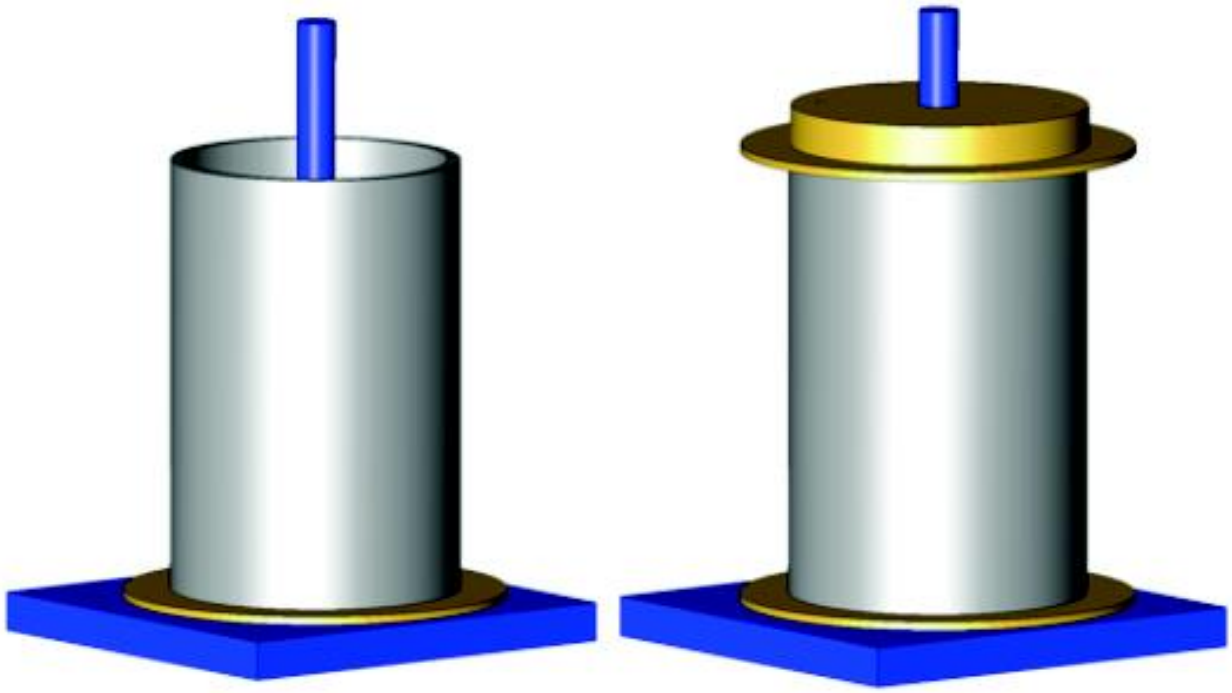
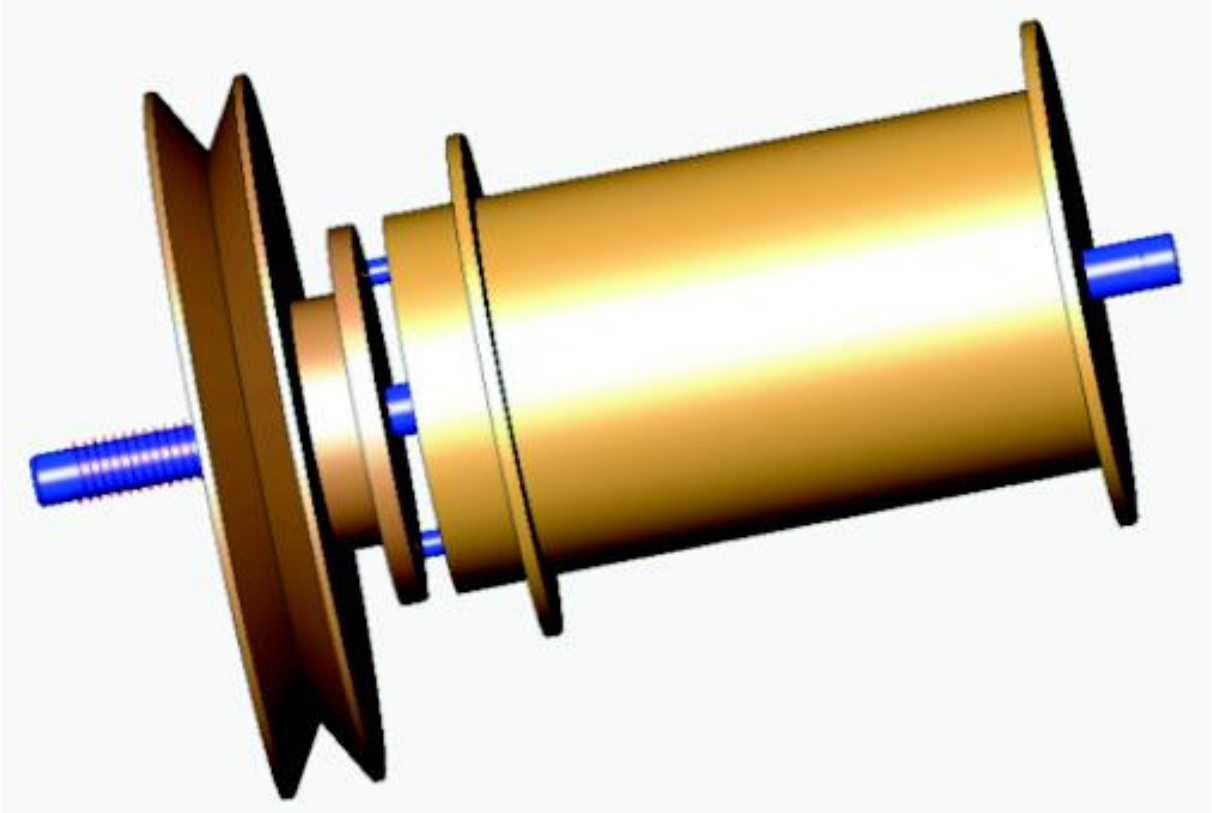
Kontrolliere die Maße innen 112 mm und außen maximal 119 mm. Die Scheiben dürfen später nicht an den Wänden des Spulenkastens schleifen.